

TURBOBOMBA

0705.00 Turbobomba de circuito hidráulico

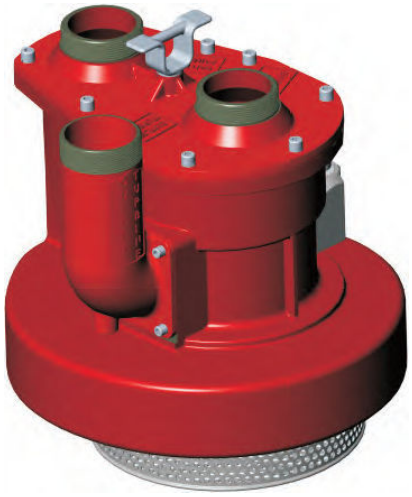

Descripción

- La **Turbobomba** está concebida para realizar achiques y trasvases con rapidez y seguridad.
- Funciona a través de un circuito cerrado de agua que mueve la turbina, que a su vez trasmite el movimiento a una segunda mediante un eje, desalojando el agua que deseemos trasvasar o achicar.

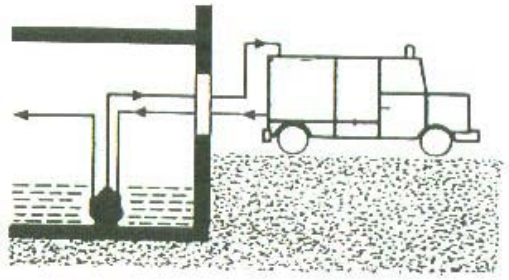

- Mediante una manguera de Ø 70 o 2½" conectada a la salida de la bomba de un camión contra incendios o grupo motobomba, se hace funcionar la **Turbobomba**; una segunda manguera devuelve limpia el agua a la cisterna del camión o grupo motobomba, sin ningún gasto de agua.
- El líquido a desalojar saldrá por una tercera manguera y **nunca** se mezclará con el agua procedente de la fuente de impulsión.
- Se utilizada en Parques de Bomberos, industrias, etc. Bombea grandes cantidades de líquido sin consumo alguno de agua impulsora. Resulta también muy apropiada para vaciar sótanos y pozos, pues está exenta de emanación de gases, como en el caso de motobombas convencionales. También es útil para trasvasar líquidos, vaciado de cisternas.

TÈCNIC BAC 112 SLU
Carrer de la Minerva, 18
08392 Sant Andreu de Llavaneres Barcelona
Móvil: +34 667413884
E-Mail: info@tbac112.com
Web: www.tbac112.com

- Está exenta de mantenimiento, excepto la limpieza habitual después de su uso. Y está provista de una argolla para su elevación, así como de válvula para el vaciado.
- El rendimiento de la **Turbobomba** puede ser incrementado en un 15%± usando una manguera de 100 m/m en la salida.

DATOS TECNICOS

Fabricación: Construida en fundición de aluminio. Carcasa y discos del rotor en aleación ligera. Turbina y ejes en acero inoxidable. Filtro de entrada en acero cromo-galvanizado.

Presión de salida de la bomba imp.	Caudal de entrada l/min	Caudal de salida (l/min.) para una altura de aspiración de			
		2 mtrs.	4 mtrs.	6 mtrs.	8 mtrs.
4	810	1120	1120	1015	640
6	1000	1390	1390	1330	1090
8	1150	1660	1660	1530	1300
10	1300	1875	1875	1700	1500

Dimensiones (Ver vistas dimensionales):
- Diámetro aprox: 360 mm. (Ancho 290, Largo 330)
- Altura: 300 mm.

Peso: 14,5 kg

Racores acoplables: Cualquier tipo de racor roscado interiormente a 2½".

Terminación: Color naranja vivo, a fin de mejorar su visibilidad sumergida en el agua.

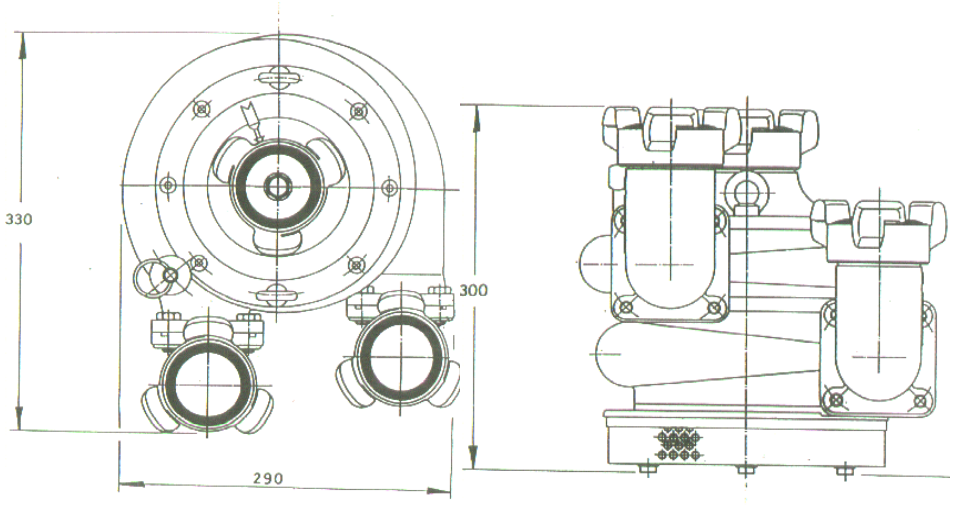

TÈCNIC BAC 112 SLU
Carrer de la Minerva, 18
08392 Sant Andreu de Llavaneres Barcelona
Móvil: +34 667413884
E-Mail: info@tbac112.com
Web: www.tbac112.com